E1圆柱孔刀夹(内冷)

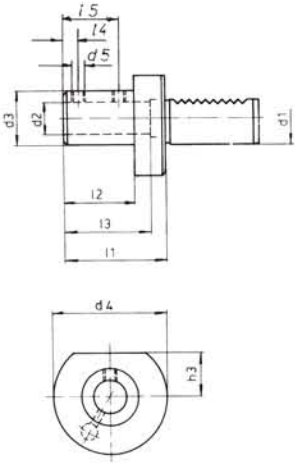

d1	d2	d2	d4	d5
20	20	40	50	M10X1
	25	45		
30	20	40	68	M10X1
	25	45		
	32	52		
	40	65		
40	20	40	83	M10X1
	25	45		M12X1
	32	52		
	40	60		M16X1
50	20	40	98	M10X1
	25	45		M12X1
	32	52		
	40	60		
	50	70		
60	20	40	123	M12X1
	25	45		
	32	52		
	40	60		M16X1
	50	70		
80	20	40	158	M12X1
	25	45		
	32	52		
	40	60		
	50	70		

E2圆柱孔刀夹(外冷)

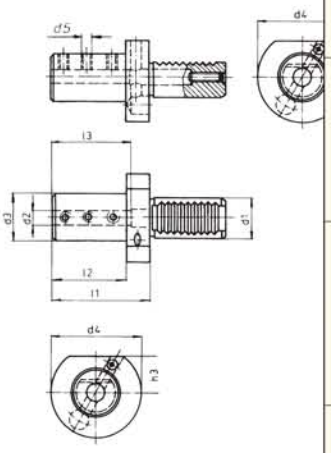

d1	d2	d3	d4	d5
16	6	32	40	M6
	8			
	10	10		
	12	12		M8
	16	16		
20	8	8	50	M8
	10	10		
	12	12		
	16	16		
	20	20		
	25	25		
30	8	8	68	M8
	10	10		
	12	12		
	16	16		
	20	20		
	25	25		
	32	32		
40	8	8	83	M8
	10	10		
	12	12		
	16	16		
	20	20		
	25	25		
	32	32		
	40	40		
50	8	8	98	M12
	10	10		
	12	12		
	16	16		
	20	20		
	25	25		
	32	32		
	40	40		
	50	50		
60	10	10	123	M12
	12	12		
	16	16		
	20	20		
	25	25		
	32	32		
	40	40		
	50	50		
80	20	20	158	M12
	25	25		
	32	32		
	40	40		
	50	50		

E3弹簧夹头刀夹(OZ型)

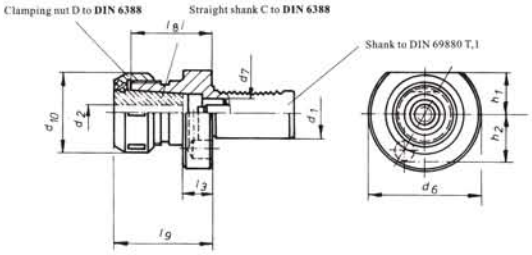

d1	Nominal size	d2 Clamping yange: DIN 6388 Form A	Form B	d6
16	16	2-16	5-15	40
20	16	2-16	5-16	50
	20	2-20	6-20	50
30	25	2-25	6-25	68
40	25	2-25	6-25	83
	32	4-32	10-32	83
50	25	2-25	6-25	98
	32	4-32	10-32	98
60	32	4-32	10-32	123
80	40	6-29.5	30-40	158

E4弹簧夹头刀夹(ER型)

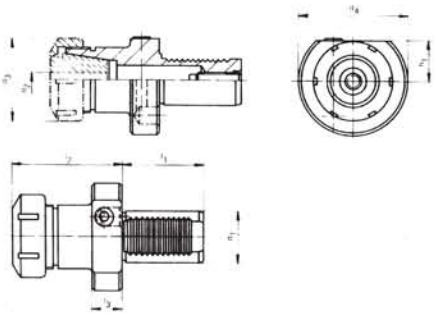

d1	d3	d4	Clamping yange: d2	Collets REGO-Fix-No.
16	28	40	0.5-10	ER/ESX 16
16	34	40	1.0-13	ER/ESX 20
20	28	50	0.5-10	ER/ESX 16
20	42	50	1.0-16	ER/ESX 25
20	50	50	2.0-20	ER/ESX 32
30	42	68	1.0-16	ER/ESX 25
30	50	68	2.0-20	ER/ESX 32
40	42	83	1.0-16	ER/ESX 25
40	50	83	2.0-20	ER/ESX 32
40	63	83	3.0-26	ER/ESX 40
50	63	93	3.0-26	ER/ESX 40
60	63	123	3.0-26	ER/ESX 40

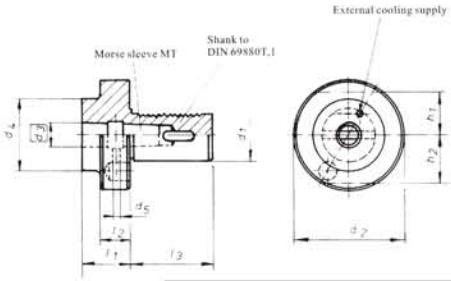

F莫式锥孔刀夹

d1	MT	d2	d4
20	1	20	-
30	1	30	-
	2		-
	3		-
40	2	40	55
	3		58
	4		68
50	2	50	55
	3		58
	4		68
	5		75
60	3	60	58
	4		68
	5		98
80	4	80	68
	5		98

DIN69880

B1径向右刀夹　B3径向右刀夹(刀具反装)

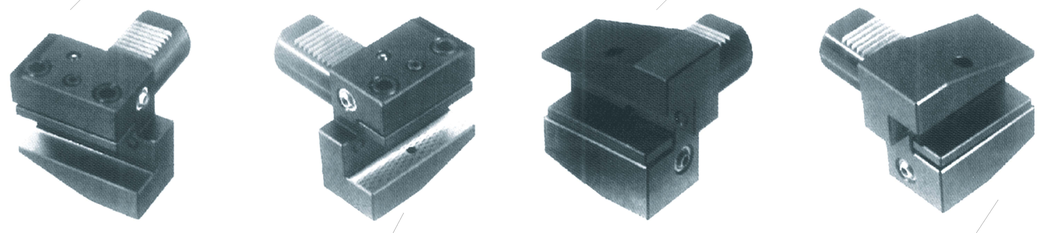

B2径向左刀夹　B4径向左刀夹(刀具反装)

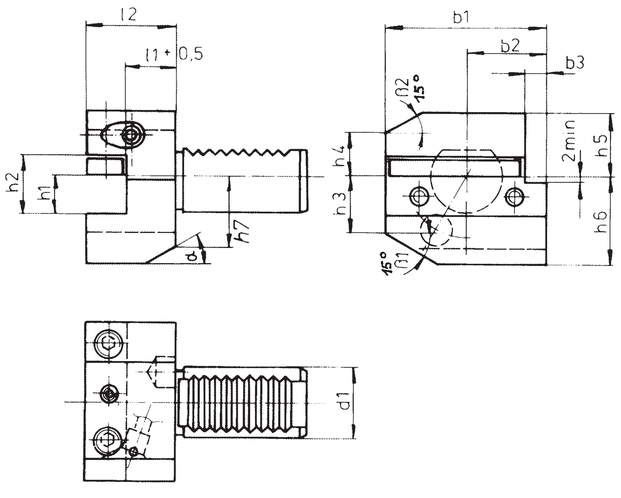

d1	h1	h2	b1	b2	l1	l2
16	12	17	42	23	13	24
					23	34
20	16	22	55	30	16	30
					26	40
30	20	29	70	35	22	40
40	25	34	85	42.5	22	44
50	32	41	100	50	30	55
60	32	41	125	62.5	30	60
80	40	53	160	80	40	75

B5径向右刀夹(加长)　B7径向右刀夹(加长反装)

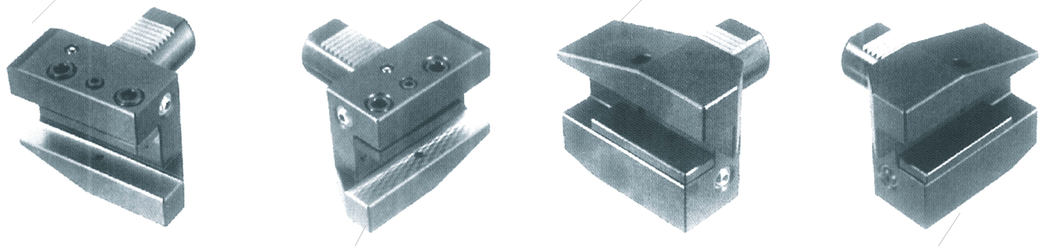

B6径向左刀夹(加长)　B8径向左刀夹(加长反装)

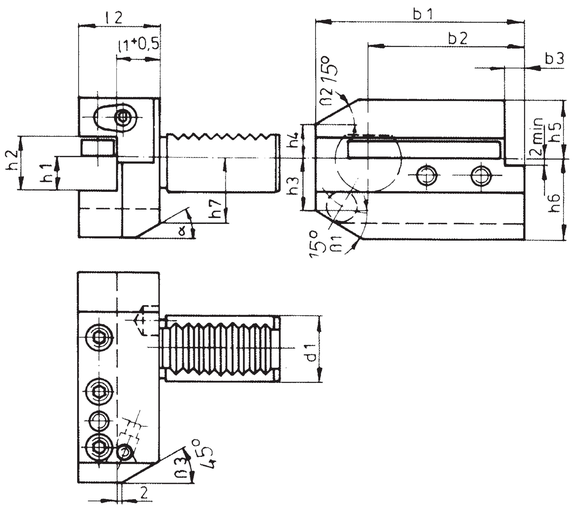

d1	h1	h2	b1	b2	l1	l2
16	12	17	58	23	13	24
					23	34
20	16	22	75	30	16	30
					26	40
30	20	29	100	65	22	40
40	25	34	118	75.5	22	44
50	32	41	130	80	30	55
60	32	41	145	82.5	30	60
80	40	53	190	110	40	75

C1轴向右刀夹　C3轴向右刀夹(刀具反装)

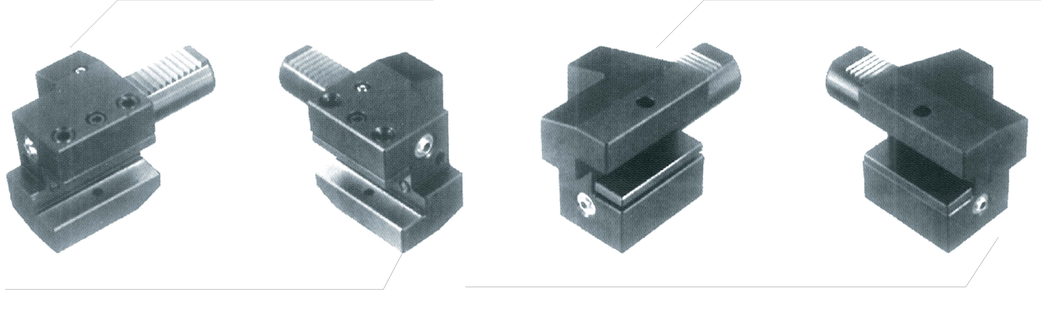

C2轴向左刀夹　C4轴向左刀夹(刀具反装)

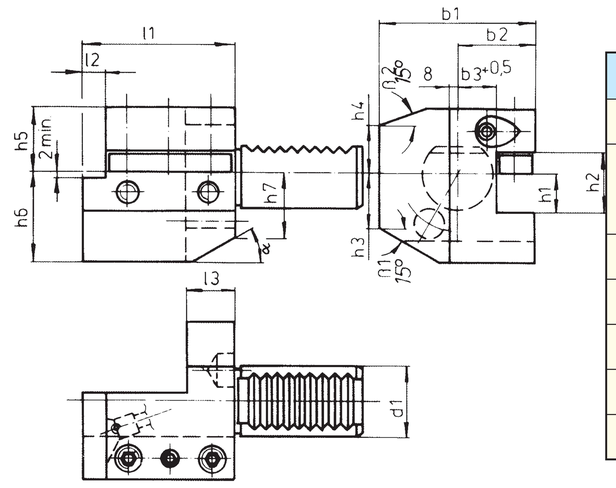

d1	h1	h2	b1	b2	l1	l2	l3
16	12	17	43	24	44	5	20
20	16	22	52	27	55	7	
			65	40	50	-	30
30	20	29	70	35	70	10	30
40	25	34	85	42.5	85	12.5	30
50	32	41	100	50	100	16	40
60	32	41	125	62.5	125	16	40
80	40	53	160	80	160	20	40

动力精密套筒筒夹　DIN6343

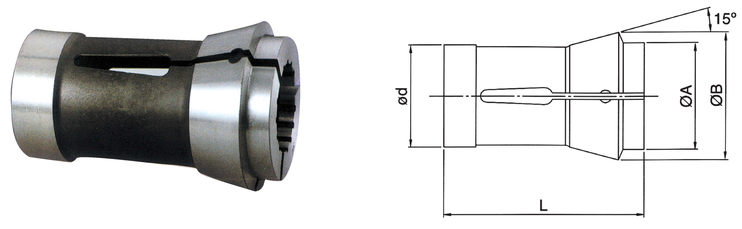

尺寸 / 规格	A	B	d	L	Max Dia ○	Max Dia ⬡	Max Dia □
163E	39	49	35	80	30	27	22
171E	42	55	42	94	37	32	26
173E	50	60	48	94	42	36	28
177E	60	70	58	94	52	45	36
185E	73	84	66	110	60	50	40
193E	92	107	90	130	80		

镗刀柄变径套 RBZ

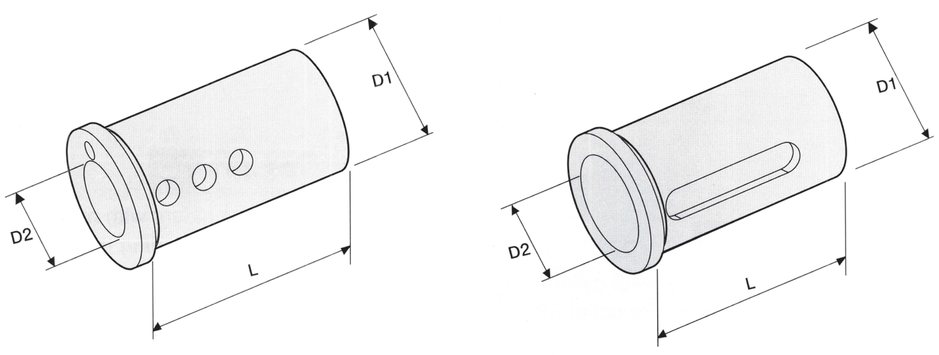

D1	L	D2								
16	40	**E16-6**	**E16-8**	**E16-10**	**E16-12**					
20	50	E20-6	E20-8	E20-10	E20-12	E20-16				
25	50	E25-6	E25-8	E25-10	E25-12	E25-16	E25-20			
32	60	E32-6	E32-8	E32-10	E32-12	E32-16	E32-20	E32-25		
40	75	E40-6	E40-8	E40-10	E40-12	E40-16	E40-20	E40-25	E40-32	
50	85	E50-6	E50-8	E50-10	E50-12	E50-16	E50-20	E50-25	E50-32	E50-40

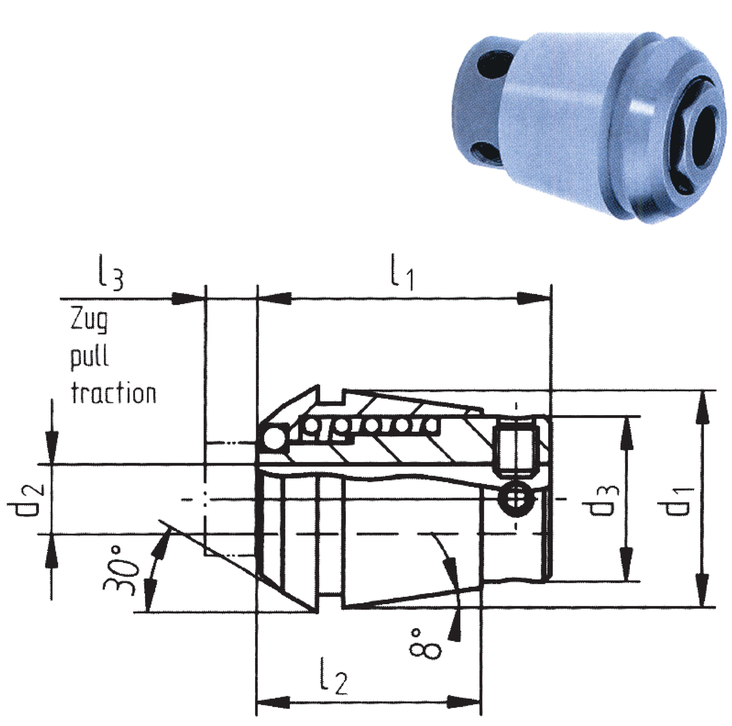

丝攻夹头 ET1

		d1	d3	l1	l2	l3
ET1-12	ET1-12-___	11,5	7	21,5	18	5,5
ET1-16	ET1-16-___	17,5	11	27,0	22	7,0
ET1-20	ET1-20-___	21,5	14	31,0	24	7,0
ET1-25	ET1-25-___	26,5	19	34,0	26	8,0
ET1-32	ET1-32-___	33,5	23	43,0	33	10,0
ET1-40	ET1-40-___	41,0	28	54,0	42	13,0